〔 製品図 〕

金属屋根	
DK1_製品図一式	石粒付金属屋根用金具_DK1
	DK専用ビス5.3×30
	DK専用ビス4.5×50
	ワッシャー大_M8
	スプリングワッシャー_M8
	六角ボルト_M8
	六角ナット_M8

縦ラック	縦ショートラック(L=500)
ラック取付共通部材	ラックキャップⅢ
	ラックジョイントⅢ
	六角セムスボルト（シルバー）
	ワッシャー小_M8
	六角ナット_M8

押え金具	
PV端部押え金具Ⅱ_ （対応モジュール厚さ）	(30mm用)
	(32mm用)
	(34mm用)
	(35mm用)
	(40mm用)
	(45mm用)
	(46mm用)
	(50mm用)
中間部／PV押え金具	PV押え金具Ⅱ(L=100)
	PV押え金具Ⅳ(L=100)
(パナソニック製HIT用)	PA押え金具(HIT用)
取付部材	六角セムスボルト（シルバー）
	六角セムスボルト（黒染）
	PV下部プレート
	パネル間アースⅡ
	PV端部押え金具用スペーサー3mm

軒カバー　他オプション
軒カバーⅡ(35mm用)
軒カバーⅡ(40mm用)
軒カバーⅡ(45・46mm用)
軒カバーⅡ(50mm用)
端面カバーⅡ
テクスビス　ナベ4x13黒

△	箇所	年月日	訂正記事	署名
2				

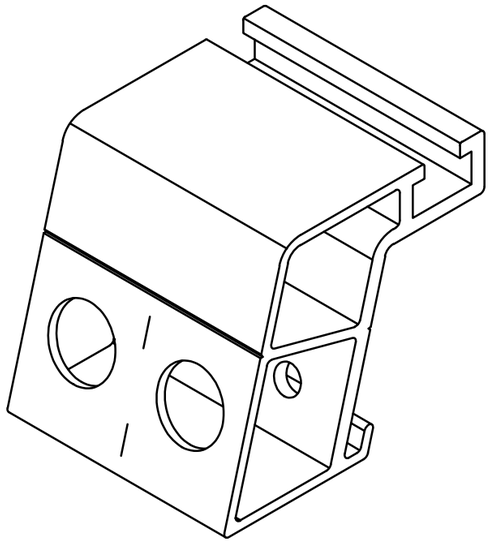

等角投影図(S:1/1)

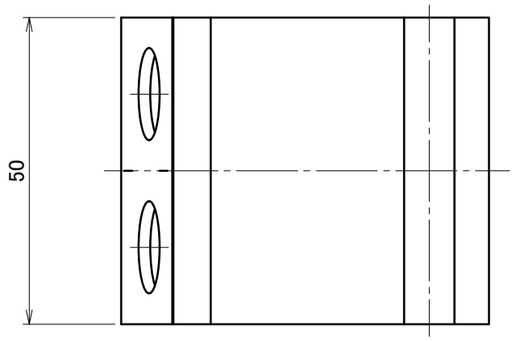

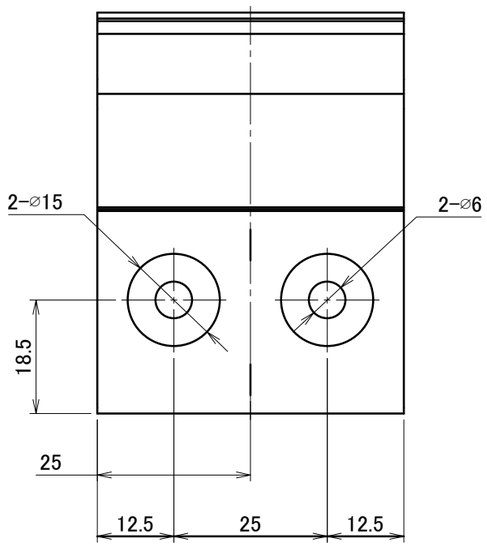

A 矢視図(S:1/1)

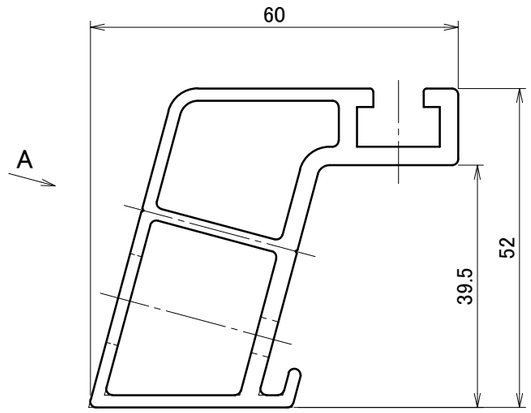

※同梱部材一覧

品名	図番	品番	金具1個当り
六角ボルト_M8×22	50280	DB9034	1
六角ナット_M8	50179	DB9020	1
スプリングワッシャー_M8	50180	DB9021	1
丸座金_M8	50299	DB9028	1

A3

材質	A6N01S-T5	単位 mm	作図	2017.5.1	図面名	石粒付金属屋根用金具 DK1	図番 A50370-2	尺度 1/1
仕上	陽極酸化複合皮膜 (ブラック)	製図	検図	承認	品番	DB3140	株式会社ダイドーハント	

△	箇所	年月日	訂正記事	署名
1				

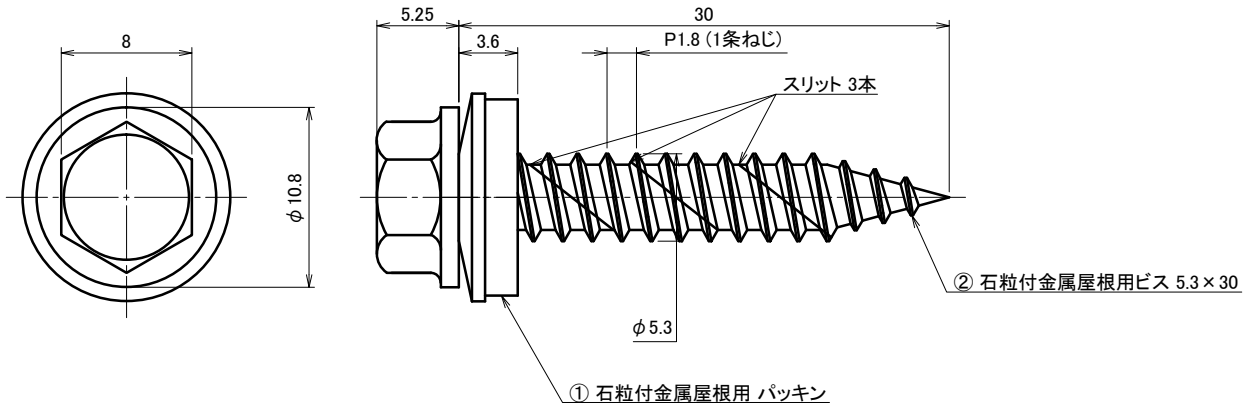

番号	名　　称	個数	材 質・備 考
①	石粒付金属屋根用 パッキン	1	座金：SUS304 ツヤ消し黒塗装 パッキン：EPDM 合成ゴム
②	石粒付金属屋根用 ビス 5.3×30	1	SUS410 高耐食コーティング ツヤ消し黒

材質	－	単位 mm	作図	2017.05.11	図面名	石粒付金属屋根用 ビス 5.3×30（P付組図）	図番 A50374-1
		製図	検図	承認			尺度 3/1
仕上	－				品番	DB3144	株式会社ダイドーハント

△	箇所	年月日	訂正記事	署名
0				

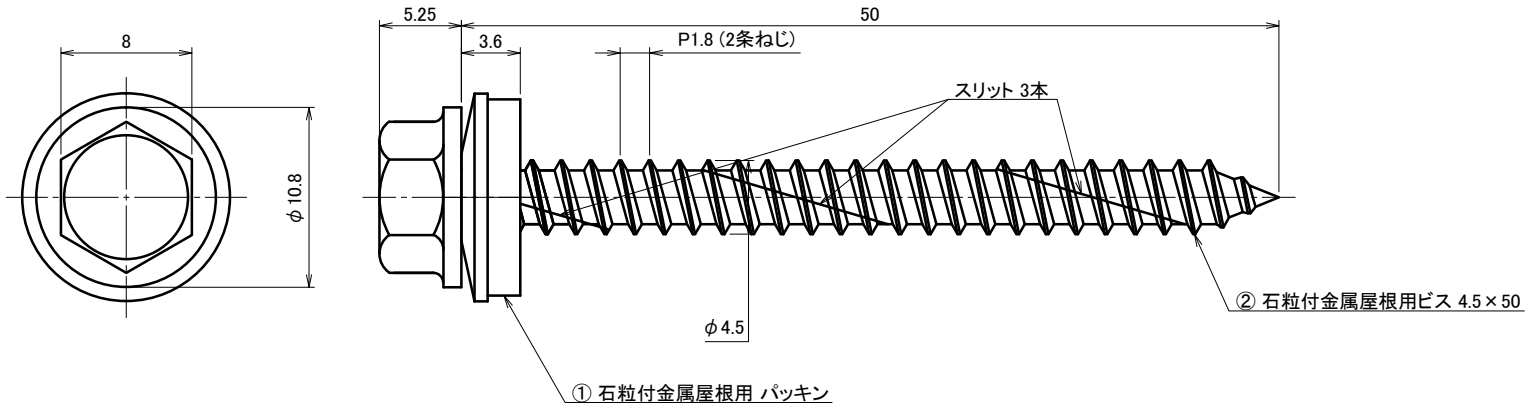

番号	名　　称	個数	材 質・備 考
①	石粒付金属屋根用 パッキン	1	座金:SUS304 ツヤ消し黒塗装 パッキン:EPDM 合成ゴム
②	石粒付金属屋根用 ビス 4.5×50	1	SUS410 高耐食コーティング ツヤ消し黒

材質	–	単位 mm	作図	2017.05.11	図面名	石粒付金属屋根用ビス 4.5×50 (P付組図)	図番 A50375-1
		製図	検図	承認			尺度 3/1
仕上	–				品番	DB3145	株式会社ダイドーハント

△	箇所	年月日	訂正記事	署名
0				

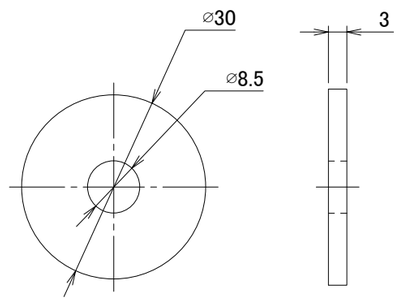

A3

材質	SUS304 （JIS G 4303）	単位 mm	作図	2015.5.14	図面名	ワッシャー大 M8×φ30×t3 ラスパート（シルバー）	図番 A50299-0	尺度 1/1
		製図	検図	承認			
仕上	ラスパート処理 （シルバー）				品番	DB9028	DAIDOHANT.CO.,LTD.	

△	箇所	年月日	訂正記事	署名
0				

A3

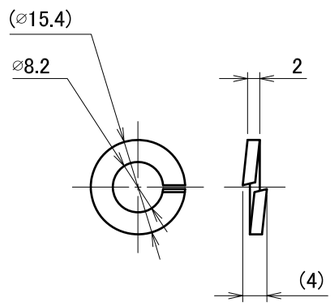

材質	単位 mm	作図	2014.11.7	図面名	図番	尺度
SUS304	製図	検図	承認	スプリングワッシャー_M8	A50268-0	1/1
仕上 —				品番 DB9011	DAIDOHANT.CO.,LTD.	

△	箇所	年月日	訂正記事	署名
4				

A3

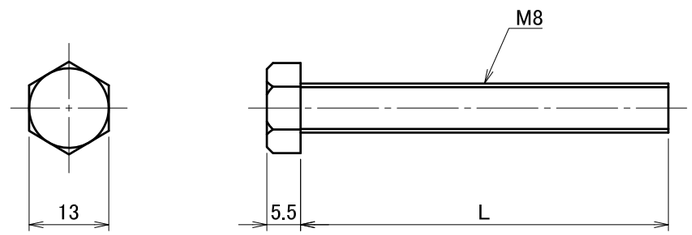

	L寸法	品番
M8×22	22	DB9034
M8×35	35	DB9029
M8×40	40	DB9033
M8×45	45	DB9025
M8×55	55	DB9018
M8×60	60	DB9019
M8×※	※	※

※ L寸法は特定の指定寸法による。

材質	SUS304	単位 mm	作図	2016.6.10	図面名	六角ボルト(全ネジ) M8×22・35・40・45・55・60・※	図番 A50280-4	尺度 1/1
仕上	高耐食コーティング (シルバー)	製図 藤谷	検図 中江	承認 岡室	品番	上表に記載	DAIDOHANT.CO.,LTD.	

△	箇所	年月日	訂正記事	署名
0				

A3

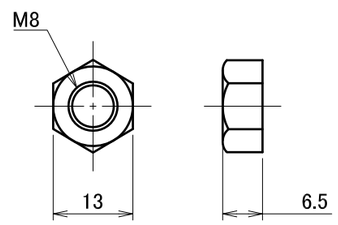

材質	単位 mm	作図		2014.11.6	図面名	図番	尺度
SUS304	製図	検図		承認	六角ナット_M8	A50267-0	1/1
仕上 —					品番 DB9009	DAIDOHANT.CO.,LTD.	

△	箇所	年月日	訂正記事	署名
3				

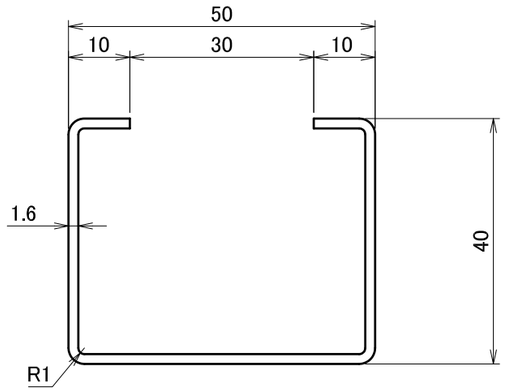

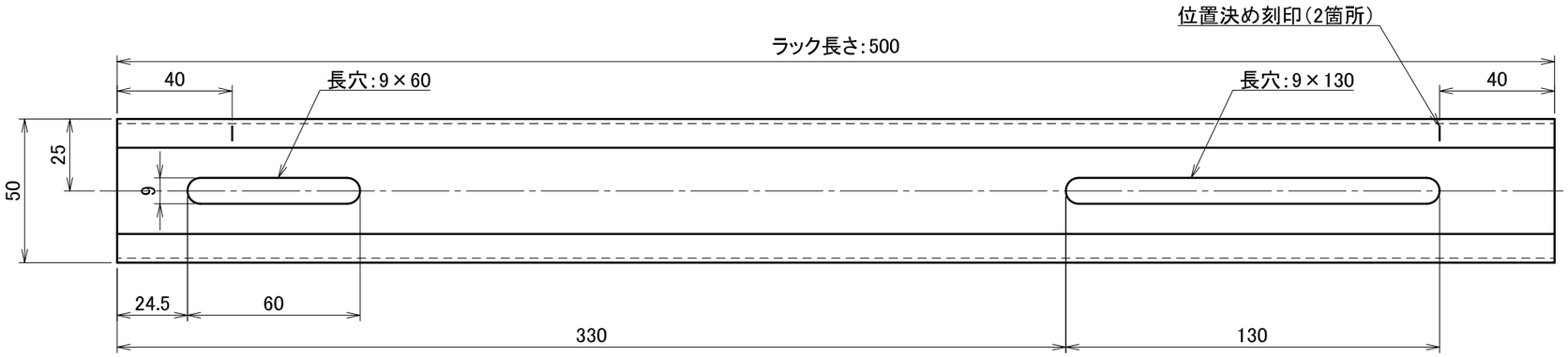

〈 ラック平面詳細図 S:1/2 〉

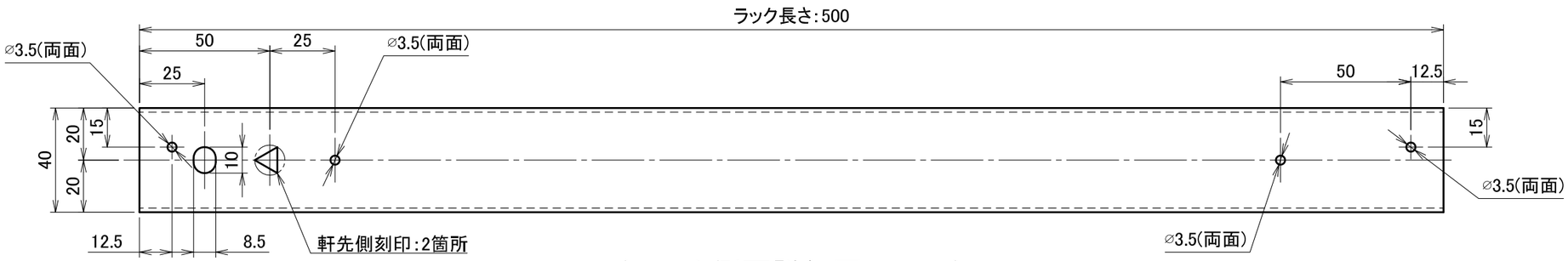

〈 ラック側面詳細図 S:1/2 〉

材質	高耐食溶融めっき鋼板	単位 mm	作図	2017.4.27	図面名	横葺掴み金具 ショートラック(L=500)	図番 A50318-3	尺度 1/1
		製図	検図	承認				
仕上	高耐食溶融めっき				品番	DB3118	株式会社ダイドーハント	

A3

△	箇所	年月日	訂正記事	署名
0				

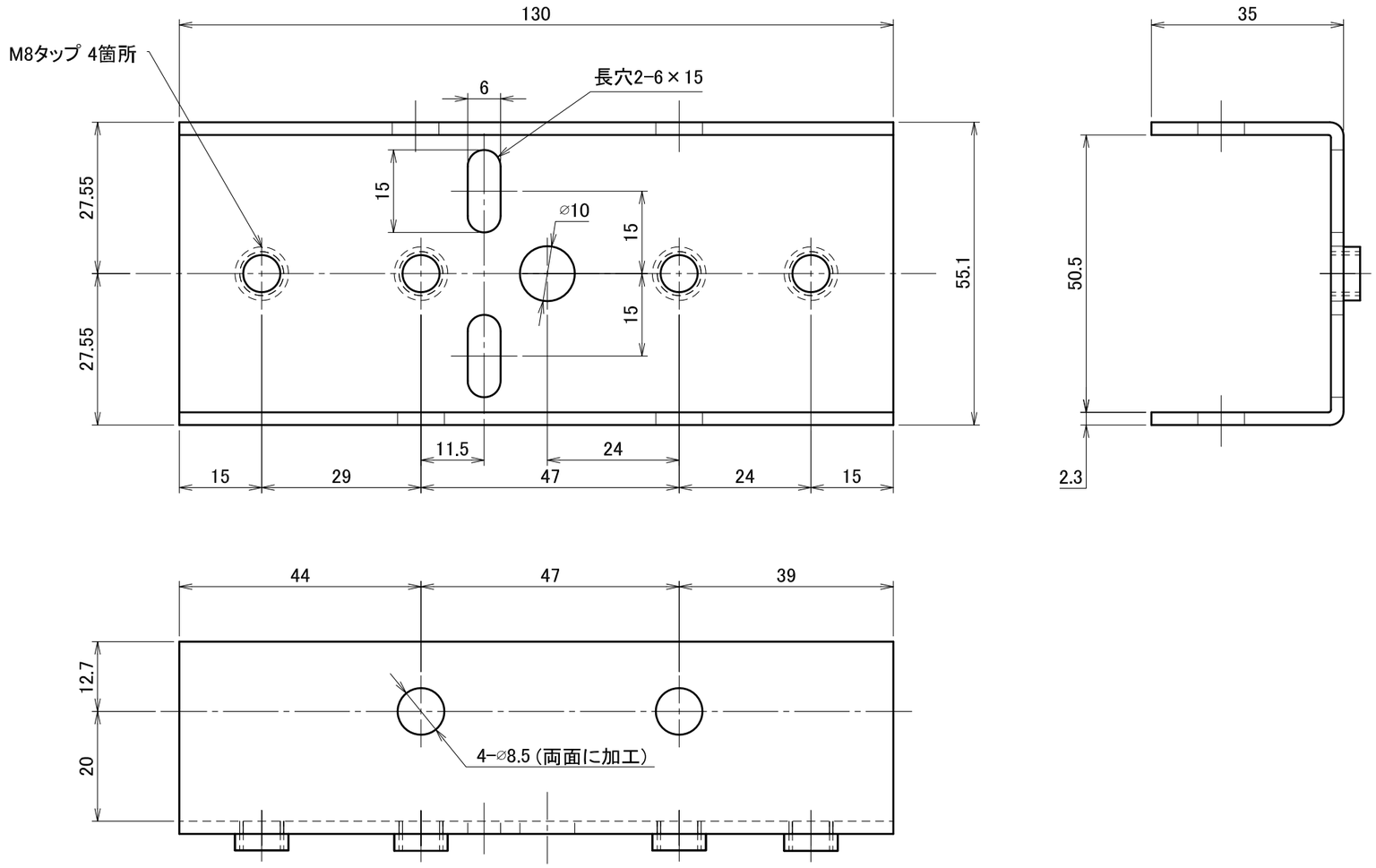

A3

材質	単位 mm	作図	2014.6.3	図面名	図番	尺度
高耐食溶融めっき鋼板	製図	検図	承認	ラックジョイントⅢ	A50198-0	1/1
仕上 高耐食溶融めっき + 高耐食コーティング				品番 DB0116	DAIDOHANT.CO.,LTD.	

△	箇所	年月日	訂正記事	署名
1				

A3

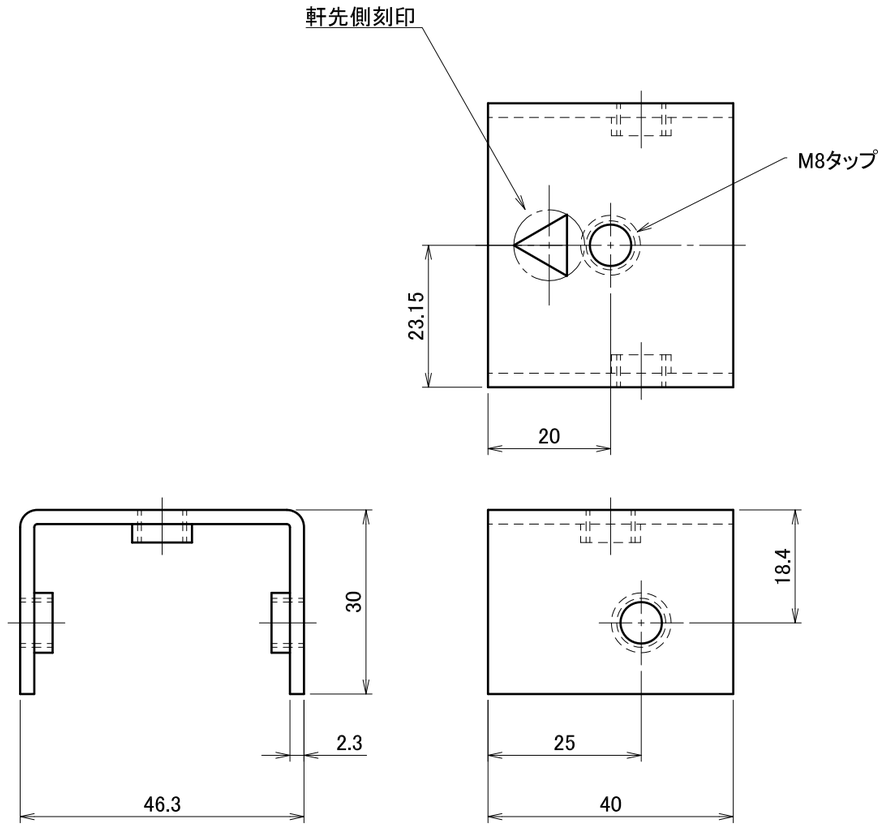

材質	単位 mm	作図	2014.6.3	図面名	図番	尺度
高耐食溶融めっき鋼板	製図	検図	承認	ラックキャップⅢ	A50199-1	1/1
仕上 高耐食溶融めっき + 高耐食コーティング				品番 DB0118	DAIDOHANT.CO.,LTD.	

△	箇所	年月日	訂正記事	署名
1				

A3

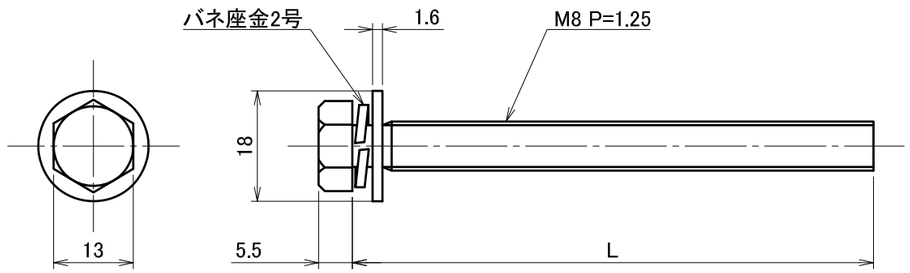

	L寸法	品番
M8×20	20	DB9012-SV
M8×35	35	DB9015-SV
M8×60	60	DB9014-SV
M8×70	70	DB9013-SV
M8×75	75	DB9006-SV
M8×80	80	DB9005-SV
M8×85	85	DB9004-SV

材質	JIS G 4303 SUS304	単位 mm	作図	2015.11.17	図面名	六角セムスボルト M8×20・35・60・70・75・80・85	図番 A50065-0	尺度 1/1
仕上	パシベート処理	製図 藤谷	設計	検図 中江	承認 岡室	品番 上表に記載	DAIDOHANT.CO.,LTD.	

△	箇所	年月日	訂正記事	署名
1				

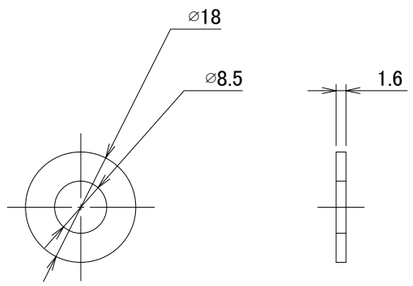

A3

材質	SUS304 又は SUSXM7 （JIS G 4303）	単位 mm	作図	2015.5.17	図面名	ワッシャ−小 M8×φ18×1.6t	図番 A50150−1	尺度 1/1
仕上	—	製図	検図	承認	品番	DB9010	DAIDOHANT.CO.,LTD.	

△	箇所	年月日	訂正記事	署名
0				

A3

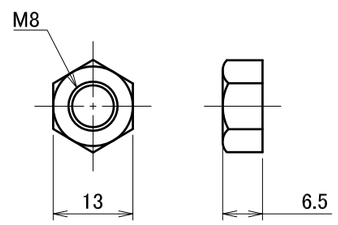

材質	単位 mm	作図		2014.11.6	図面名	図番	尺度
SUS304	製図	検図		承認	六角ナット_M8	A50267-0	1/1
仕上 —					品番 DB9009	DAIDOHANT.CO.,LTD.	

△	箇所	年月日	訂正記事	署名
0				

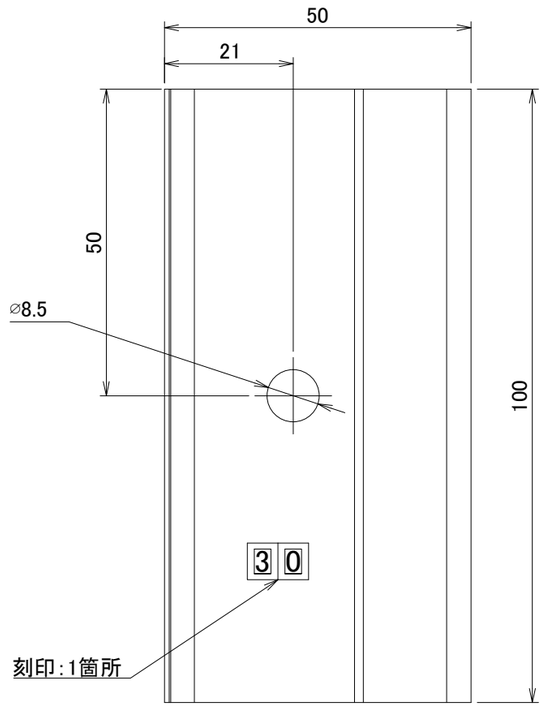

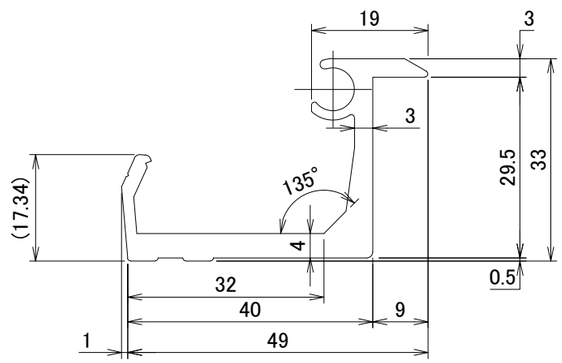

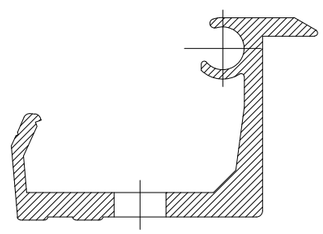

A3

材質	A6063S-T5 (JIS H 4100)	単位 mm	作図	2017.3.27	図面名	PV端部押え金具Ⅱ (30mm用)	図番 A50356-0	尺度 1/1
		製図	検図	承認				
仕上	陽極酸化塗装複合皮膜 (ブラック)				品番	DB0148	株式会社ダイドーハント	

△	箇所	年月日	訂正記事	署名
0				

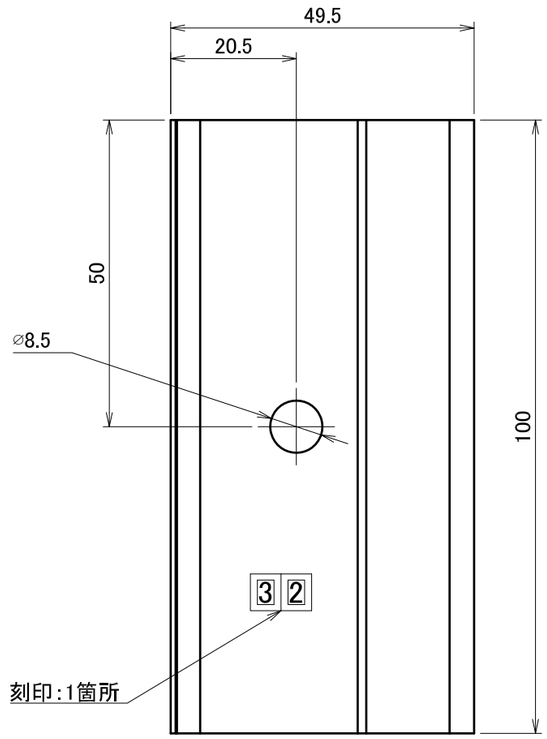

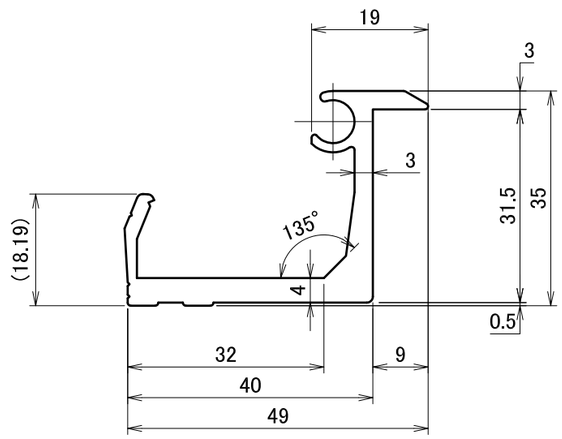

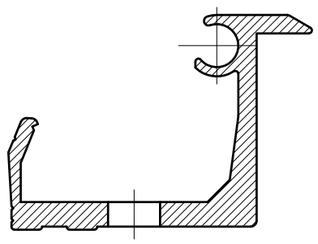

A3

材質	A6063S-T5	単位 mm	作図	2016.1.16	図面名	PV端部押え金具Ⅱ（32mm用）	図番 A50319-0	尺度 1/1
		製図	検図	承認				
仕上	陽極酸化塗装複合皮膜（ブラック）	藤谷	中江	岡室	品番	DB0146	株式会社ダイドーハント	

△	箇所	年月日	訂正記事	署名
1				

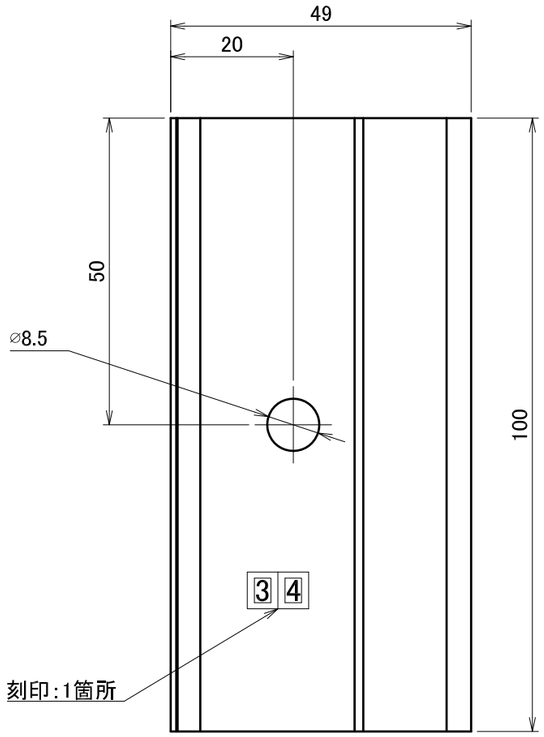

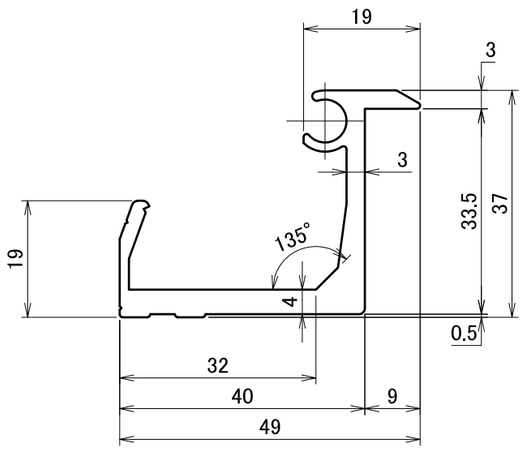

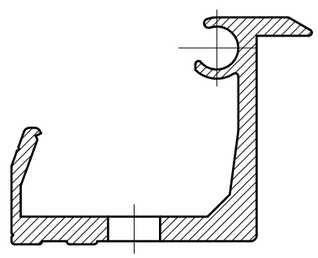

A3

材質	A6063S-T5	単位 mm	作図	2016.01.14	図面名	PV端部押え金具Ⅱ（34mm用）	図番 A50302-1	尺度 1/1
		製図	検図	承認				
仕上	陽極酸化塗装複合皮膜（ブラック）	藤谷	中江	岡室	品番	DB0145	株式会社ダイドーハント	

△	箇所	年月日	訂正記事	署名
2				

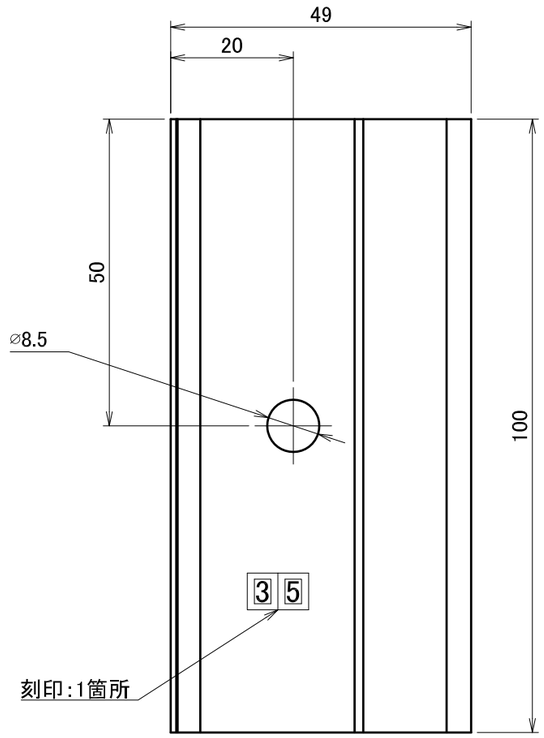

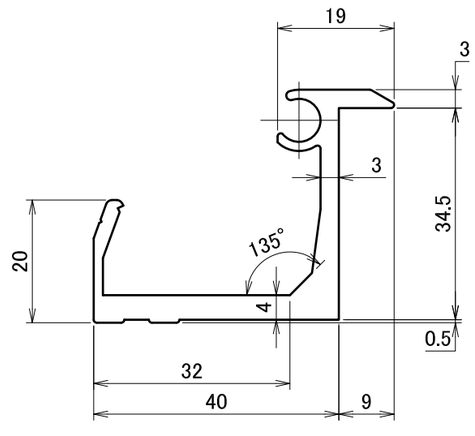

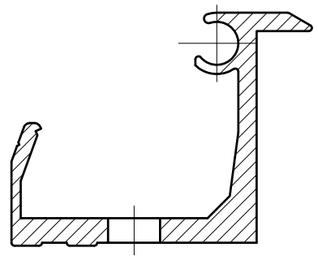

A3

材質	A6063S-T5	単位 mm	作図	2014.2.14	図面名	PV端部押え金具Ⅱ（35mm用）	図番 A50111-2	尺度 1/1
		製図	検図	承認				
仕上	着色陽極酸化皮膜（ブラック）				品番	DB0131_BK	DAIDOHANT.CO.,LTD.	

△	箇所	年月日	訂正記事	署名
2				

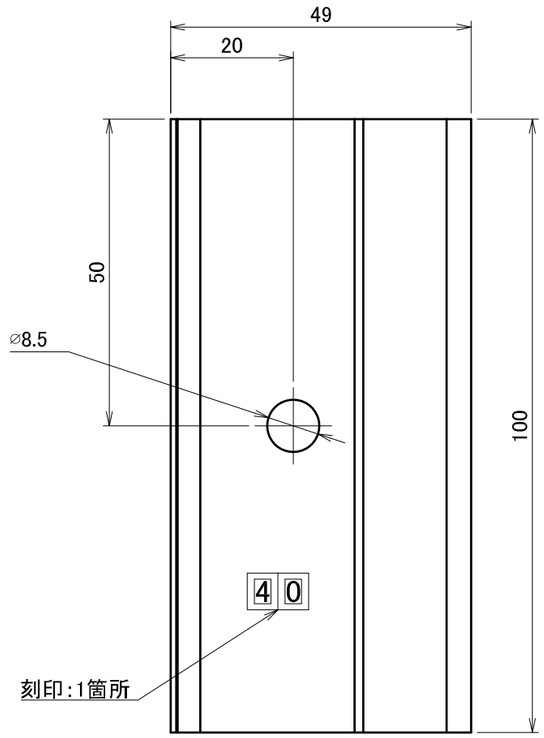

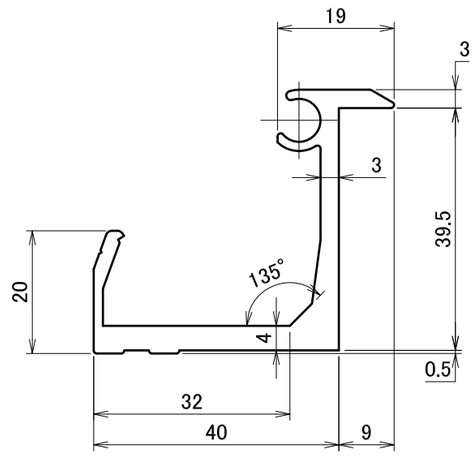

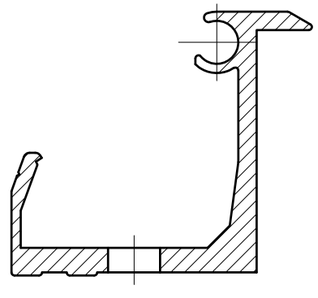

A3

材質	A6063S-T5	単位 mm	作図	2014.2.14	図面名	PV端部押え金具Ⅱ（40mm用）	図番 A50113-2	尺度 1/1
		製図	検図	承認				
仕上	着色陽極酸化皮膜（ブラック）				品番	DB0132_BK	DAIDOHANT.CO.,LTD.	

△	箇所	年月日	訂正記事	署名
2				

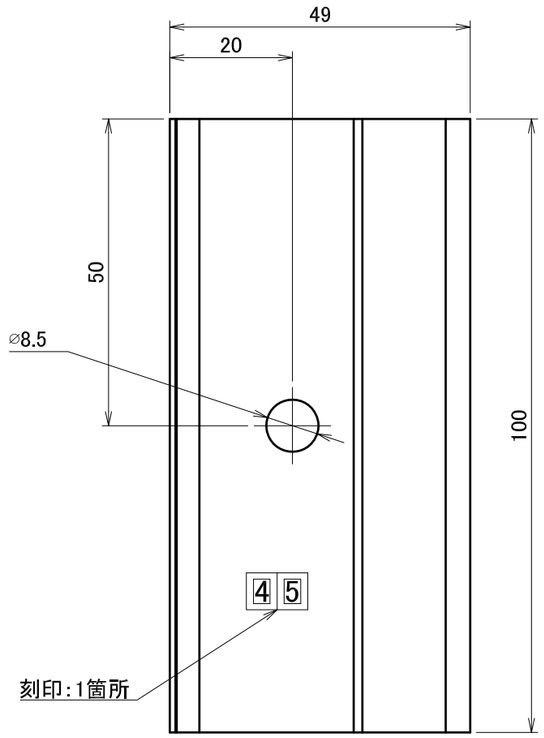

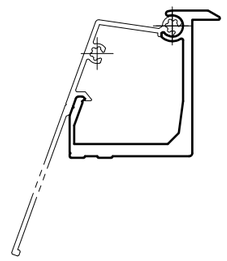

勘合図(S:1/2)

A3

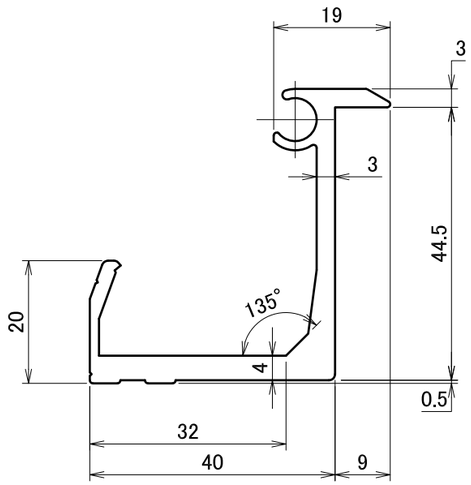

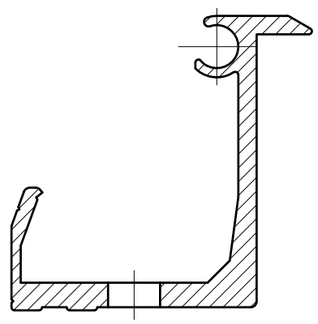

材質	A6063S-T5	単位 mm	作図	2014.2.14	図面名	PV端部押え金具Ⅱ (45mm用)	図番 A50155-2	尺度 1/1
		製図	検図	承認				
仕上	着色陽極酸化皮膜 (ブラック)				品番	DB0136	DAIDOHANT.CO.,LTD.	

△	箇所	年月日	訂正記事	署名
2				

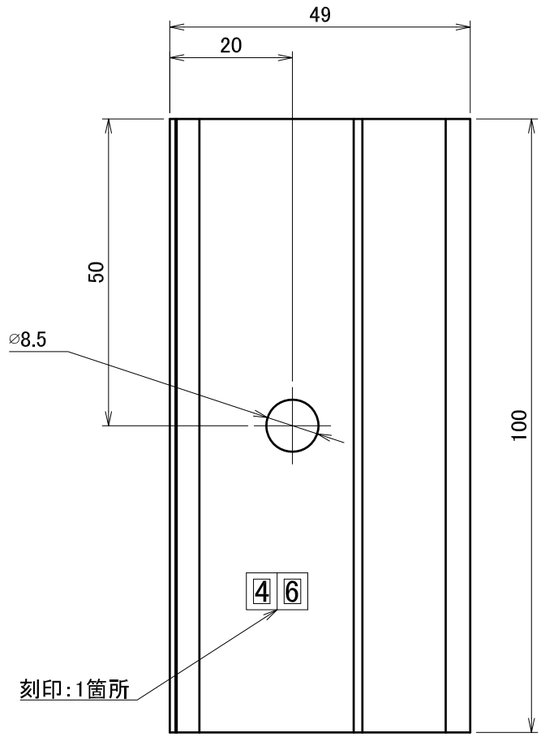

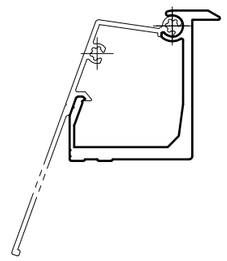

勘合図(S:1/2)

A3

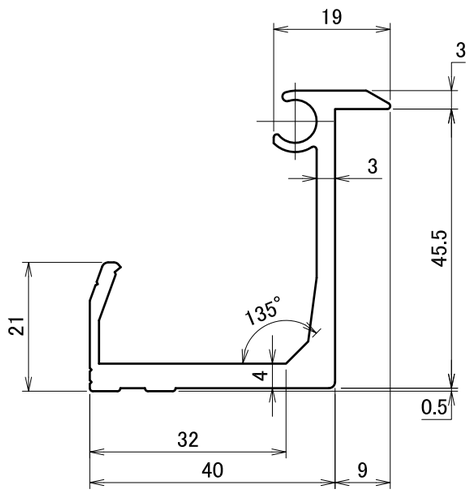

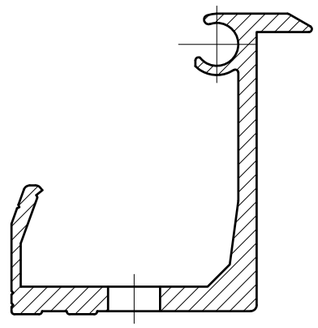

材質	A6063S-T5	単位 mm	作図	2014.2.14	図面名	PV端部押え金具Ⅱ (46mm用)	図番 A50156-2	尺度 1/1
		製図	検図	承認				
仕上	着色陽極酸化皮膜 (ブラック)				品番	DB0134	DAIDOHANT.CO.,LTD.	

△	箇所	年月日	訂正記事	署名
2				

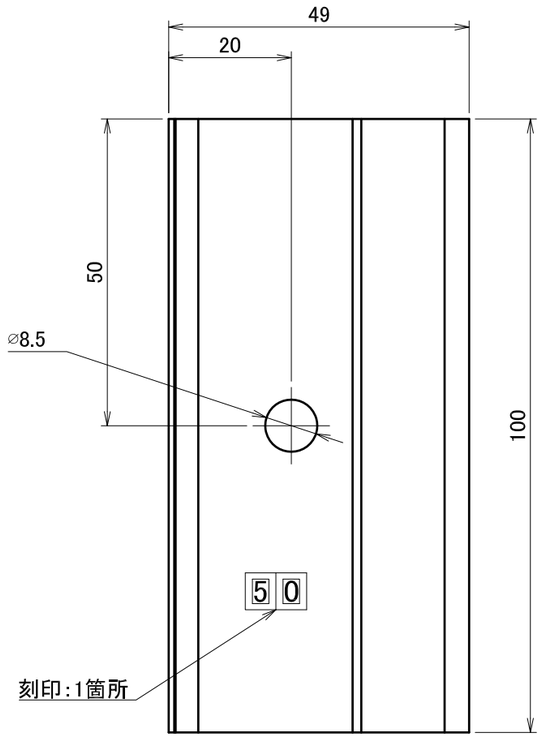

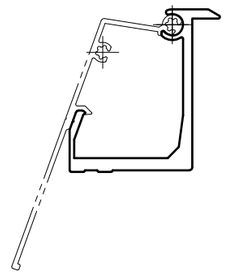

勘合図(S:1/2)

A3

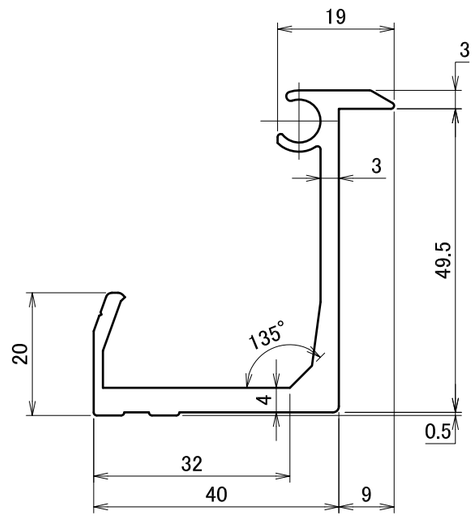

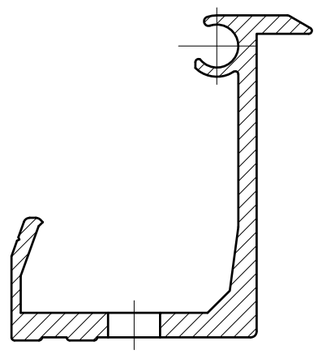

材質	A6063S-T5	単位 mm	作図	2014.2.14	図面名	PV端部押え金具Ⅱ (50mm用)	図番 A50126-2	尺度 1/1
		製図	検図	承認				
仕上	着色陽極酸化皮膜 (ブラック)				品番	DB0135_BK	DAIDOHANT.CO.,LTD.	

△	箇所	年月日	訂正記事	署名
0				

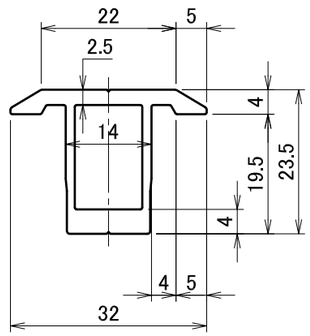

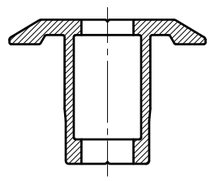

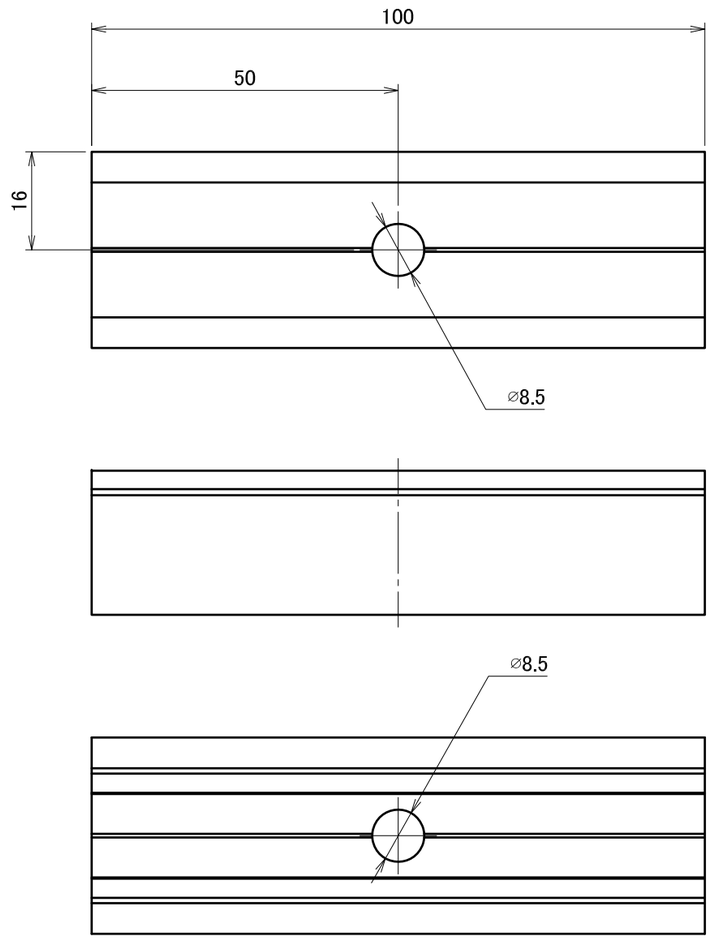

A3

材質	A6063S-T5	単位 mm	作図	2014.4.25	図面名	PV押え金具Ⅱ_L=100	図番	A50109-0	尺度
		製図	検図	承認					1/1
仕上	着色陽極酸化皮膜（ブラック）				品番	DB0130_BK	DAIDOHANT.CO.,LTD.		

△	箇所	年月日	訂正記事	署名
0				

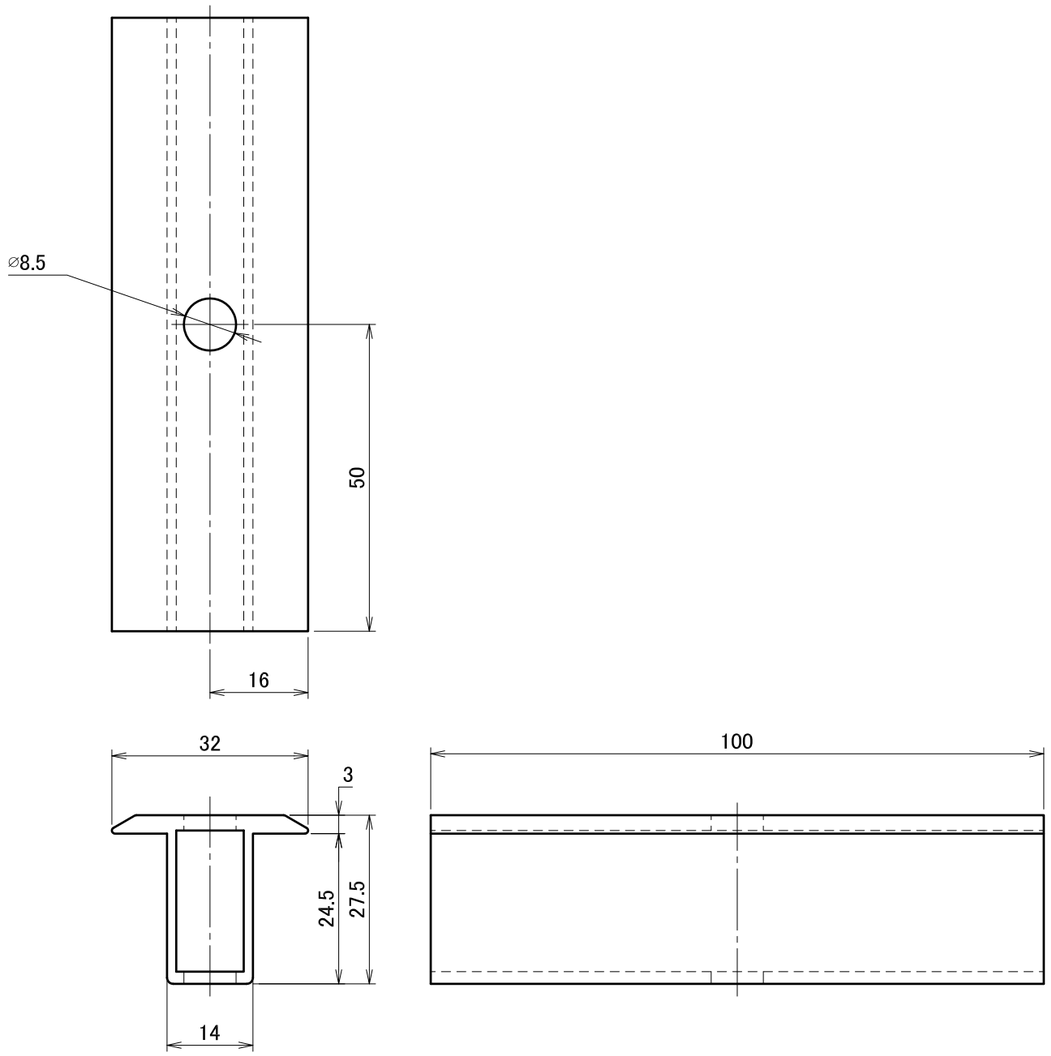

A3

材質	A6063S-T5	単位 mm	作図	2015.4.27	図面名	PV押え金具Ⅳ (L=100)	図番 A50231-0	尺度 1/1
		製図	検図	承認				
仕上	陽極酸化塗装複合皮膜 (ブラック)				品番	DB0172	DAIDOHANT.CO.,LTD.	

△	箇所	年月日	訂正記事	署名
0				

A3

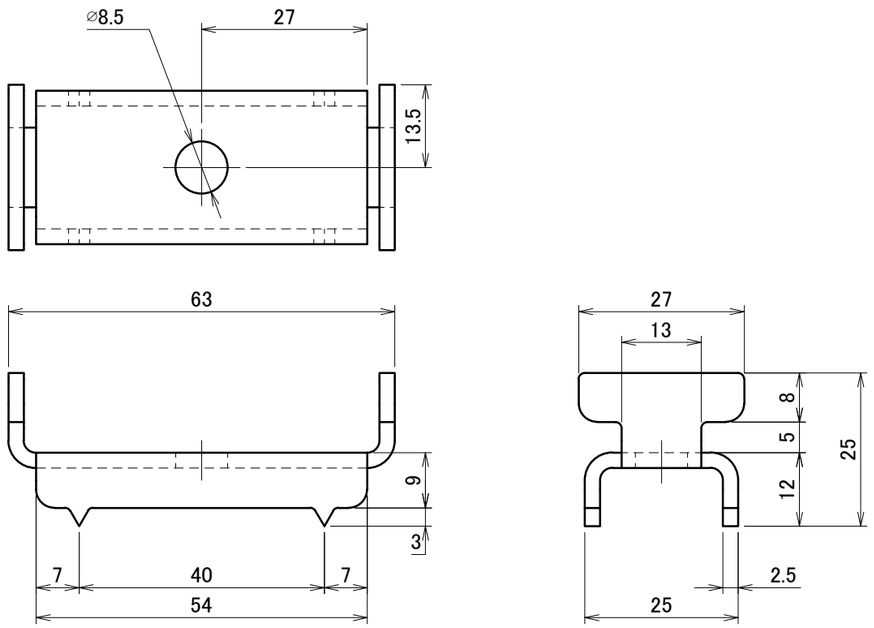

材質	SUS304-t2.5 または NSSC180-t2.5	単位 mm	作図	2015.3.17	図面名	PA押え金具	図番 A50273-0	尺度 1/1
		製図	検図	承認				
仕上	バレル研磨仕上				品番	DB0181	DAIDOHANT.CO.,LTD.	

△	箇所	年月日	訂正記事	署名
1				

A3

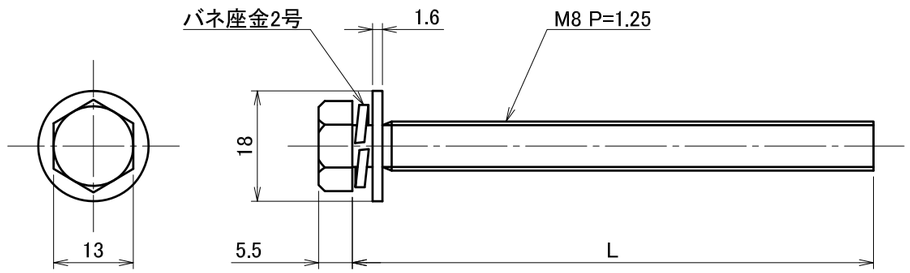

	L寸法	品番
M8×20	20	DB9012-SV
M8×35	35	DB9015-SV
M8×60	60	DB9014-SV
M8×70	70	DB9013-SV
M8×75	75	DB9006-SV
M8×80	80	DB9005-SV
M8×85	85	DB9004-SV

材質	JIS G 4303 SUS304	単位 mm	作図	2015.11.17	図面名	六角セムスボルト M8×20・35・60・70・75・80・85	図番 A50065-0	尺度 1/1
仕上	パシベート処理	製図 藤谷	設計	検図 中江	承認 岡室	品番 上表に記載	DAIDOHANT.CO.,LTD.	

△	箇所	年月日	訂正記事	署名
1				

A3

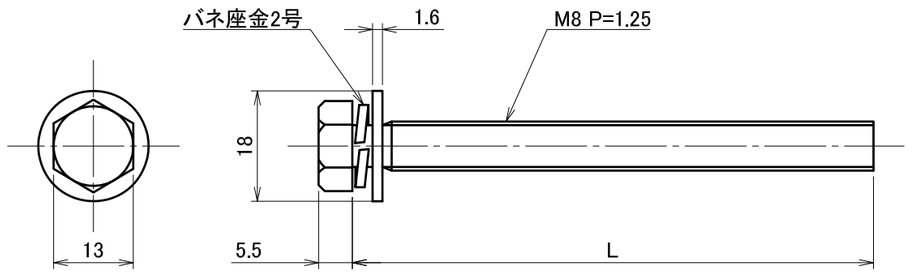

	L寸法	品番
M8×60	60	DB9014-BK
M8×70	70	DB9013-BK
M8×75	75	DB9006-BK
M8×80	80	DB9005-BK
M8×85	85	DB9004-BK

材質	SUS304	単位 mm	作図	2015.11.26	図面名	六角セムスボルト(全ネジ) M8×60・70・75・80・85	図番 A50064-1	尺度 1/1
仕上	黒染	製図 藤谷	設計	検図 中江	承認 岡室	品番 上表に記載	DAIDOHANT.CO.,LTD.	

△	箇所	年月日	訂正記事	署名
1				

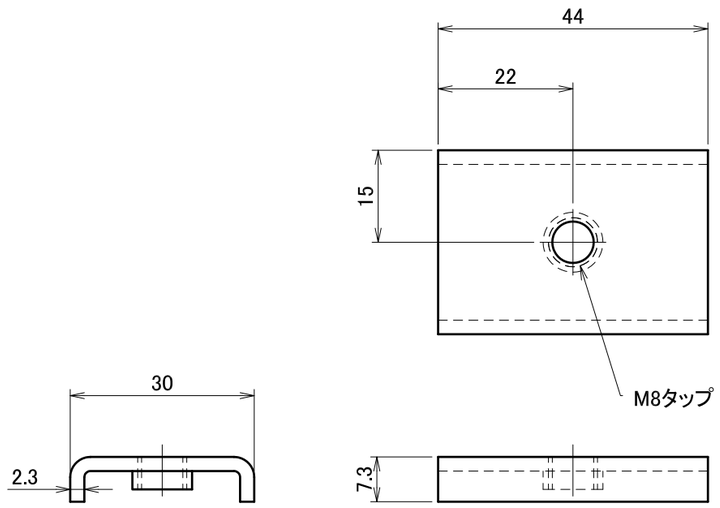

A3

材質	高耐食溶融めっき鋼板	単位 mm	作図	2014.6.3	図面名	PV下部プレート	図番 A50014-1	尺度 1/1
		製図	設計	検図	承認			
仕上	高耐食溶融めっき + 高耐食コーティング	藤谷	中江		岡室	品番 DB0103	DAIDOHANT.CO.,LTD.	

△	箇所	年月日	訂正記事	署名
0				

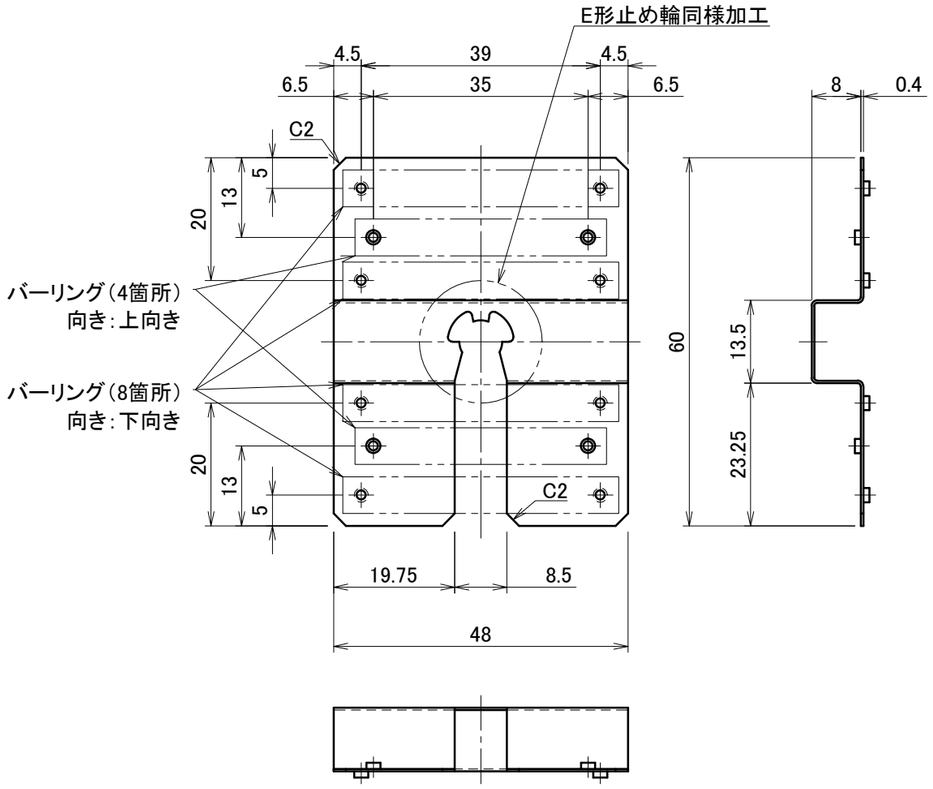

A3

材質	SUS304-t0.4 (JIS G 4305)	単位 mm	作図	2015.12.11	図面名	パネル間アースⅡ	図番	A50298-0	尺度
仕上	—	製図 藤谷	検図 中江	承認 岡室	品番	DB0119	株式会社ダイドーハント		1/1

△	箇所	年月日	訂正記事	署名
0				

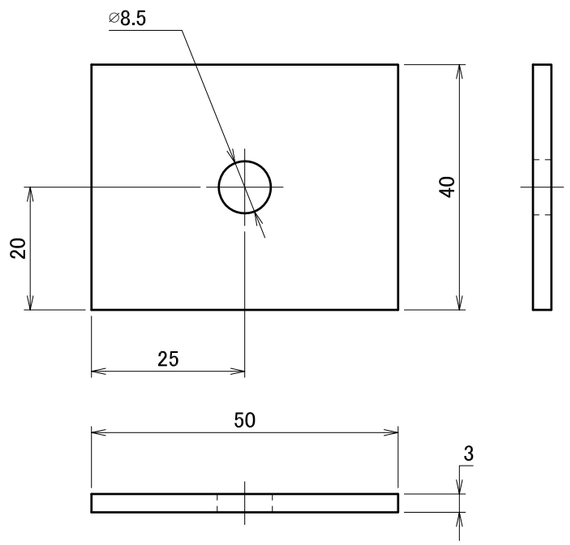

A3

材質	A6063S-T5	単位 mm	作図	2015.6.11	図面名	PV端部押え金具用 スペーサー(3mm)	図番 A50237-0	尺度 1/1
		製図	検図	承認				
仕上	陽極酸化塗装複合皮膜 (シルバー)				品番	DB0140	DAIDOHANT.CO.,LTD.	

△	箇所	年月日	訂正記事	署名
0				

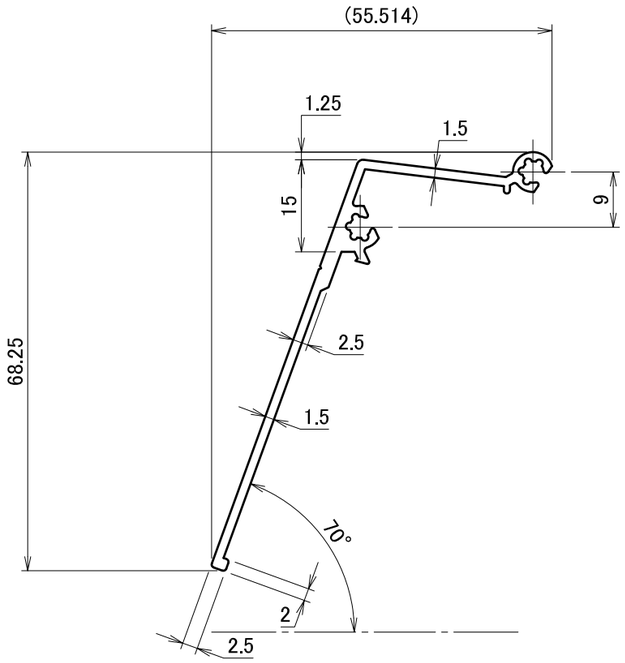

A3

材質	単位 mm	作図	2014.4.25	図面名	軒カバーⅡ（35mm用）	図番	A50115-0	尺度
A6063S-T5	製図	検図	承認					1/1
仕上 着色陽極酸化皮膜（ブラック）				品番	DB0601_BK	DAIDOHANT.CO.,LTD.		

△	箇所	年月日	訂正記事	署名
0				

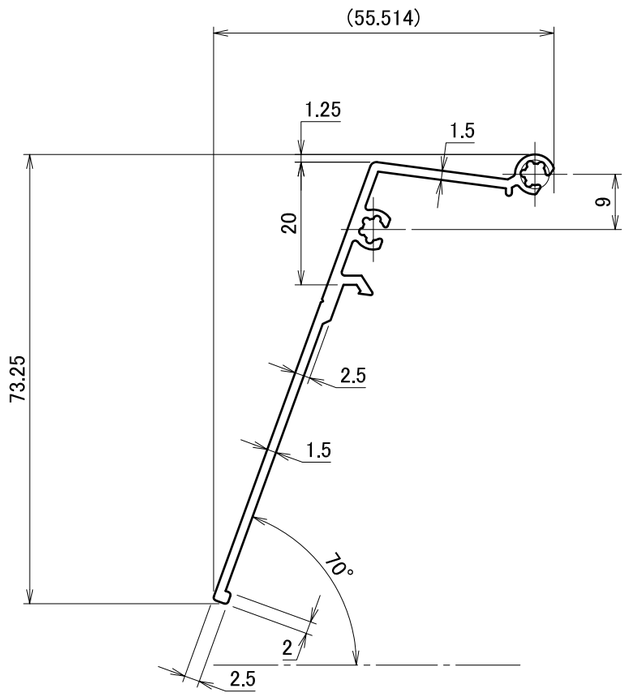

A3

材質	A6063S-T5	単位 mm	作図	2014.4.7	図面名	軒カバーⅡ（40mm用）	図番	A50117-0	尺度
		製図	検図	承認					1/1
仕上	着色陽極酸化皮膜（ブラック）				品番	DB0602_BK	DAIDOHANT.CO.,LTD.		

△	箇所	年月日	訂正記事	署名
0				

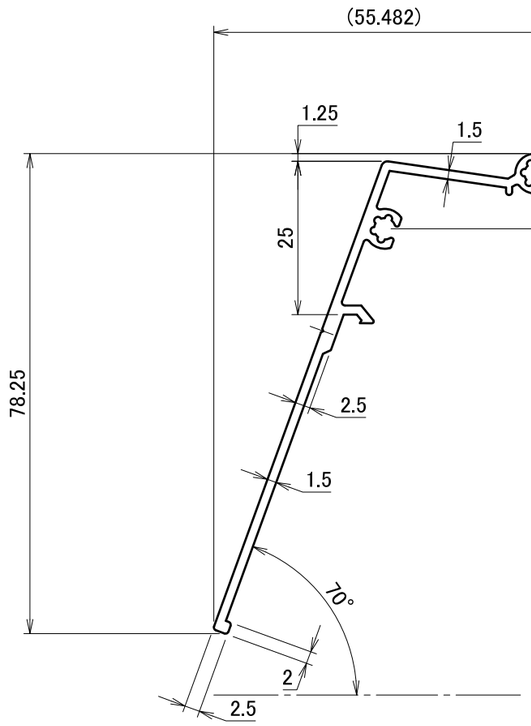

A3

材質	単位 mm	作図	2014.3.31	図面名	軒カバーⅡ（45mm・46mm用）	図番	尺度
A6063S-T5	製図	検図	承認			A50157-0	1/1
仕上 陽極酸化塗装複合皮膜（ブラック）				品番	DB0646	DAIDOHANT.CO.,LTD.	

△	箇所	年月日	訂正記事	署名
0				

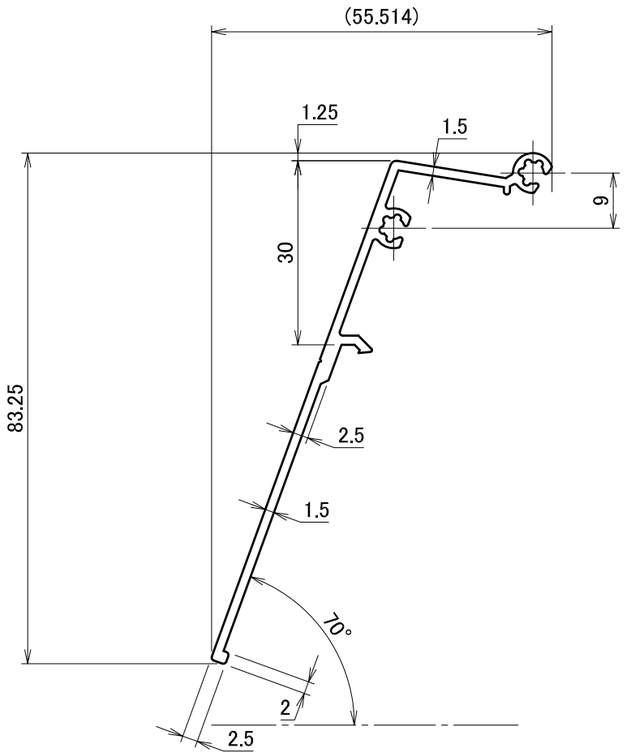

A3

材質	単位 mm	作図	2014.4.7	図面名	軒カバーⅡ（50mm用）	図番	尺度
A6063S-T5	製図	検図	承認			A50128-0	1/1
仕上 陽極酸化塗装複合皮膜（ブラック）				品番	DB0645_BK	DAIDOHANT.CO.,LTD.	

△	箇所	年月日	訂正記事	署名
1				

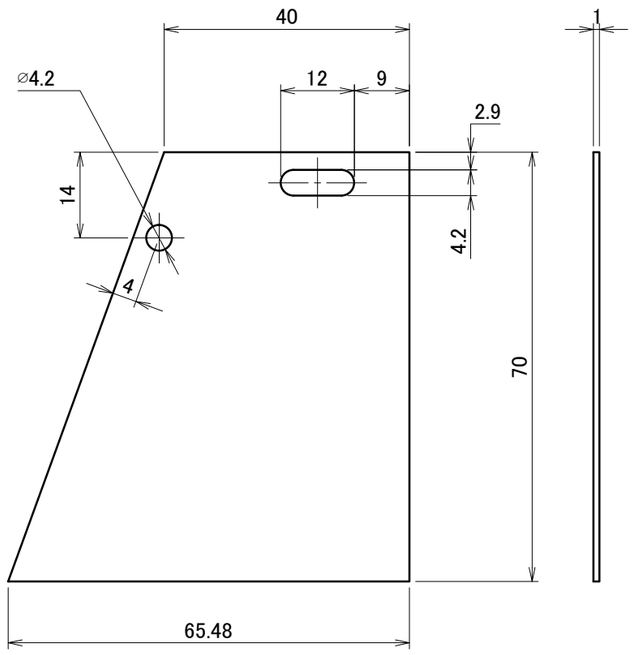

A3

材質	単位 mm	作図	2014.4.25	図面名	端面カバーⅡ	図番	A50108-1	尺度
A5052P	製図	検図	承認					1/1
仕上 着色陽極酸化皮膜 ブラック(両面)				品番	DB0128	DAIDOHANT.CO.,LTD.		

△	箇所	年月日	訂正記事	署名
0				

A3

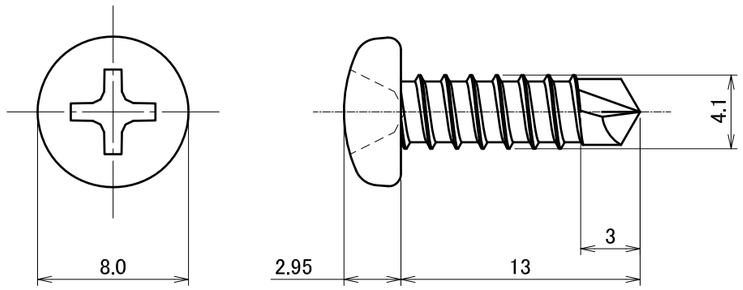

材質 SUSXM7	単位 mm	作図	2014.4.25		図面名 テクスビス ナベ4×13黒	図番 A50054-0	尺度 3/1
	製図	設計	検図	承認			
仕上 黒塗装(頭部)					品番 DB9205	DAIDOHANT.CO.,LTD.	