Solar PCS Stand

太陽光パワーコンディショナ用　自立スタンド

全メーカーのパワーコンディショナに対応可能です。

形式指定 で **専用設計** を行います。

蓄電池カバーも対応可能です

●PCS 型式適合一覧

PCS メーカー	PCS 型式	PCS スタンド品名
華為技術日本株式会社（ファーウェイ・ジャパン）	SUN2000-4.95K-LB0-NH	HPS-YSUN495V2
	SUN2000-4.95KTL-NHL2	
	SUN2000-4.95KTL-JPL1（住宅）	
	SUN2000-4.95KTL-NHL2（低圧）	
	SUN2000-20KTL-M3	HPS-YSUN2000KTLB0
	SUN2000-33KTL-NH	
	SUN2000-40KTL-NH	
	SUN2000-50KTL-NHM3	
	SUN2000-50KTL-JPM0（高圧）	
	SUN2000-63KTL-JPM0	
	SUN2000-111KTL-NHM0	
	SUN2000-125KTL-JPH0	
	SUN2000-125KTL-NHM0	HPS-YLUNA100KTL
	LUNA2000-100KTL-NHH1	
	SUN2000-62.5KTL-NHM0	
	LUNA2000-5/10/15-NHS0	TZK-AA01-01-01
	LUNA2000-7/14/21-NHS01	
オムロン株式会社	KPR-A48-J4/KPR-A48-2J4	HPS-YKPRA56B0
	KPR-A56-J4/KPR-A56-2J4	
	KPW-A48-J4	
	KPW-A55-J4	
	KPW-A55-SJ4	
	KPW-A55-2PJ4(-M)	
	KPW-A55-2J4(-M)	
	KPW-A55-2SPJ4(-M)	
	KPW-A55-2SJ4	
	KPV-A55-J4（一般）	
	KPV-A55-SJ4（重塩害）	
株式会社安川電機	CEPT-P2HA29P9□	HPS-CP2AAB0
	CEPT-P3AA2025B/CEPT-P3AB2025B	HPS-YP3AA
ダイヤゼブラ電機株式会社（田淵電機）	EPD-T250P6	HPS-YT330B0
	EPD-T250P8-FPL	
	EHF-S55MP3B	HPS-YEHFS55B0
	EHF-S80MP4B	
	EHF-S90MP5B	
	EPL-T99MP5	HPS-YEPG-T99B0
Sungrow Japan 株式会社（サングロー・ジャパン）	SG50CX-P2-JP	HPS-YSG100CXB0
	SG100CX-JP	
	SG125HX-JP	

※通常仕様で対応可能なものを記載しています。記載のない型式は別途お問合せください。

PCSスタンド一覧

華為技術日本（株）製用

HUAWEI 20kW～125kW 共通設置用

HPS-YSUN2000KTLB0

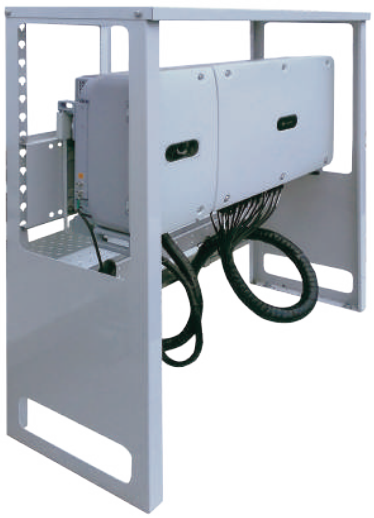

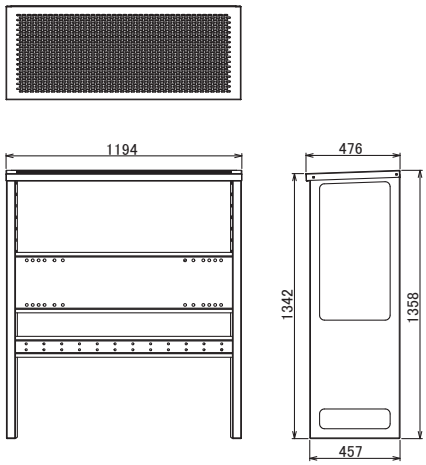

商品名	商品CD
HPS-YSUN2000KTLB0	15000943

仕様			
		本体重量	26kg
設置可能 PCS	HUAWAI 20kW ～ 125kW	耐塩害仕様	別途対応可能
設置方式	アンカー設置 / 現地組立式	材質	溶融亜鉛めっき鋼板
耐震・耐風	耐震 1.0G/ 耐風 40m	表面処理	ポリエステル樹脂粉体塗装

HUAWEI 4.95kW 用

HPS-YSUN495V2

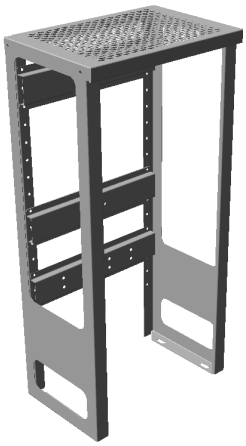

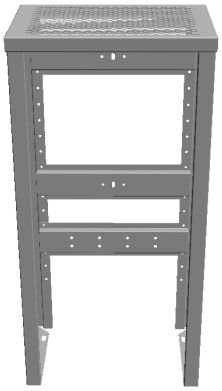

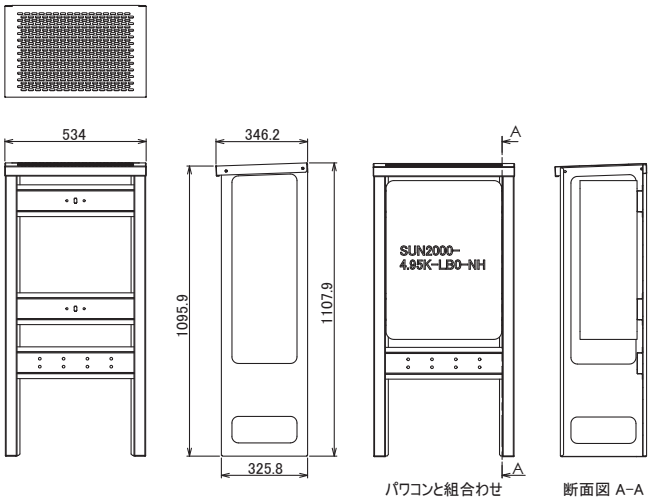

商品名	商品CD
HPS-YSUN495V2	15001083

仕様			
		本体重量	11kg
設置可能 PCS	HUAWAI 4.95kW	耐塩害仕様	別途対応可能
設置方式	アンカー設置 / 現地組立式	材質	溶融亜鉛めっき鋼板
耐震・耐風	耐震 1.0G/ 耐風 40m	表面処理	ポリエステル樹脂粉体塗装

華為技術日本（株）製用

HPS-YLUNA100KTL

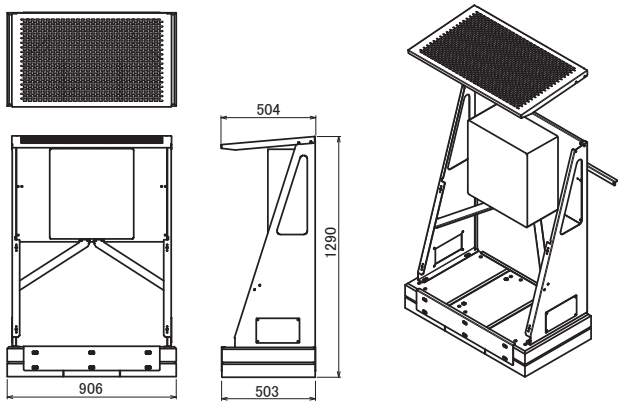

商品名	商品CD
HPS-YKPRA56B0	15000945

オムロン（株）製用

HPS-YKPRA56B0

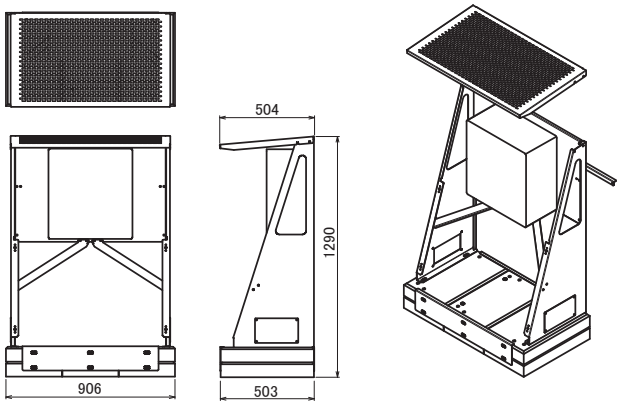

商品名	商品CD
HPS-YKPRA56B0	15000945

（株）安川電機製用

HPS-CP2AAB0

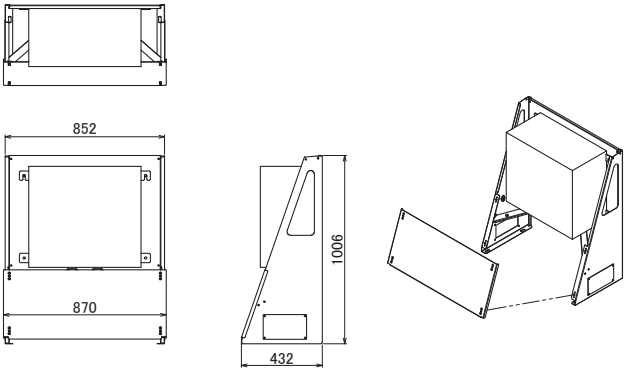

商品名	商品CD
HPS-CP2AAB0	15000947

HPS-YP3AA

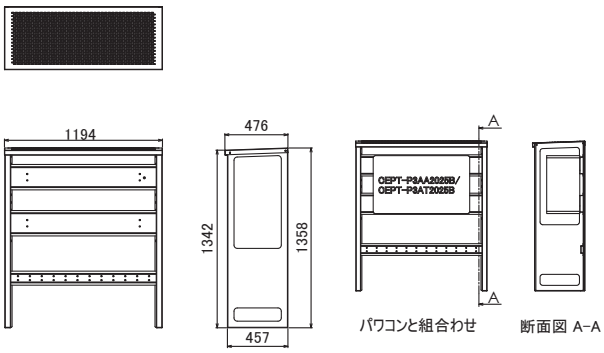

商品名	商品CD
HPS-YP3AA	15000948

Sungrow Japan（株）製用（サングロー・ジャパン）

HPS-YSG49.5CXB0

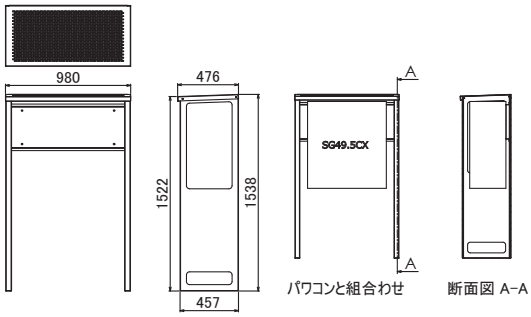

商品名	商品CD
HPS-YSG49.5CXB0	15000951

HPS-YSG100CXB0

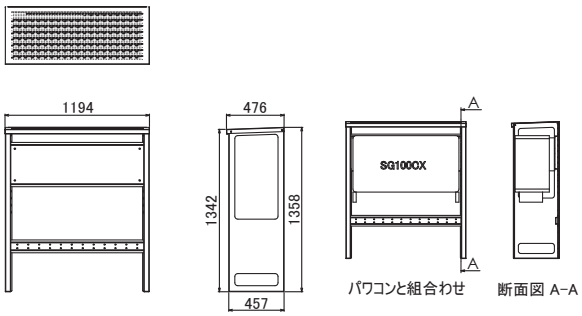

商品名	商品CD
HPS-YSG100CXB0	15000952

ダイヤゼブラ電機（株）製用

HPS-YT330B0

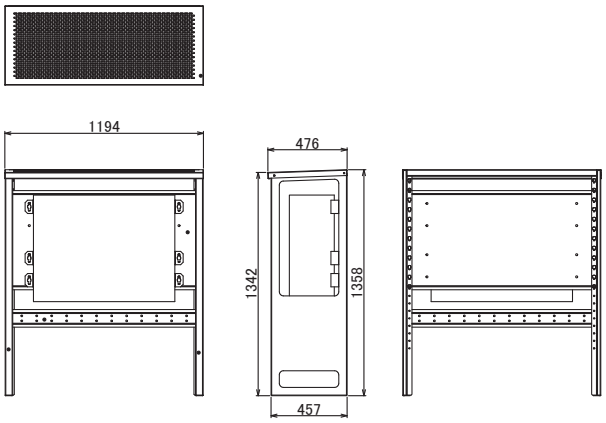

商品名	商品CD
HPS-YT330B0	15000949

HPS-YEPG-T99B0

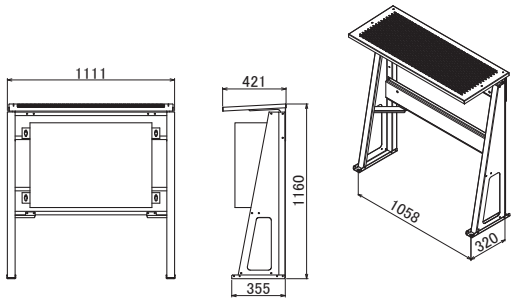

商品名	商品CD
HPS-YEPG-T99B0	15000950

オプション

盗難防止用ポールカバー

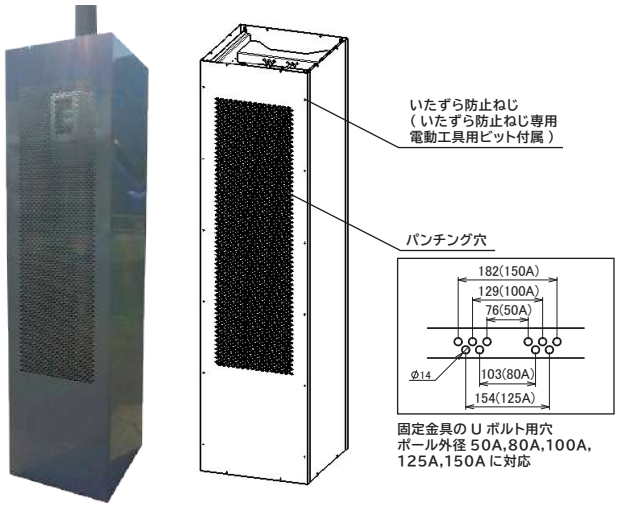

仕様	
商品名	HPC-01
寸法	（横幅）606×（奥行）600×（高さ）2300
本体重量	75kg
材質	めっき鋼鈑
塗装	ポリエステル樹脂系粉体塗装 日塗工番号 N-75

折板設置用アタッチメント

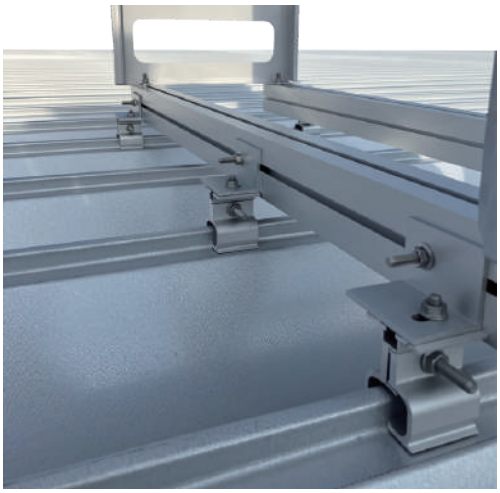

仕様	
設置可能架台	HPS シリーズ
設置方式	ハゼつかみ式 / ボルトナット接合
耐震・耐風	設置案件都度計算
材質	アルミ

※折版形状 / 勾配 / 設置方向等必須となります。現場ごとに設計を行います。

仕様上の注意

※置き基礎への設置を行う際は当社の耐震・耐風基準を保証致しかねます。
※基礎コンクリートの圧縮強度は Fc=21N/㎟としてください。
※本製品の保証は1年間となります。
※ご使用になられる際は必ず組立説明書をご覧いただき使用ください。
※耐震・耐風等資料、データシートに関しては必要に応じ発行いたします。

商品の仕様は、改良などの事情により予告なく変更することがあります。ご了承の程よろしくお願いいたします。

株式会社ダイドーハント　ソーラー・エコ事業部
〒564−0063 大阪府吹田市江坂町1丁目12番38号 江坂ソリトンビル3階
TEL：(06)6190-9936　FAX：(06)6190-9939

26.03_076